# Detail Smart Meter Ensor eRS801
# Anschluss Relais Board

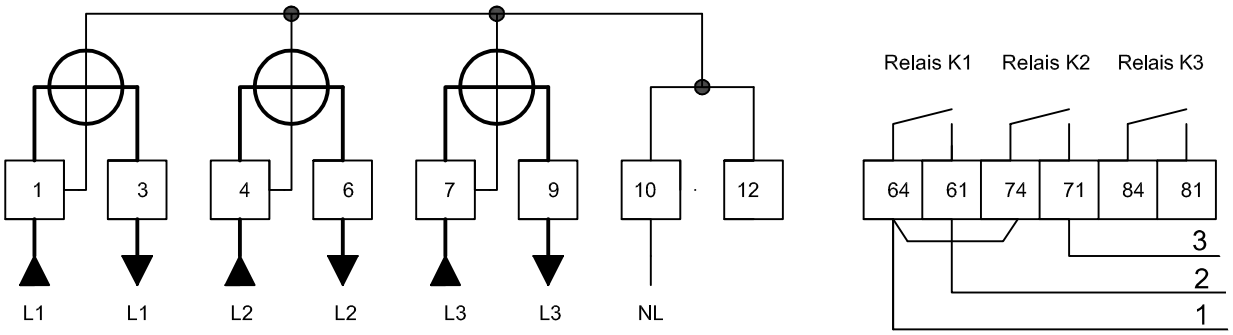


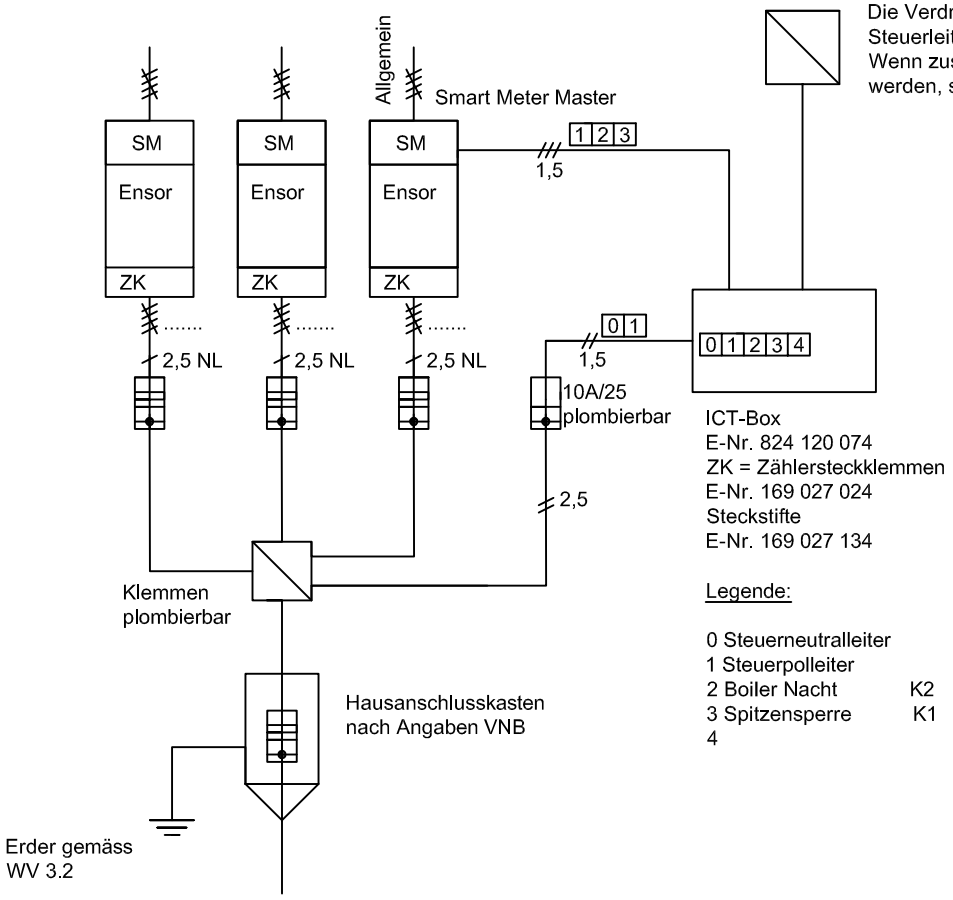


Die Verdrahtung der abgehenden Steuerleiter kann ab der ICT-Box erfolgen. Wenn zusätzliche Klemmstellen erstellt werden, sind diese plombierbar auszuführen.